MAGNI
TELESCOPIC HANDLERS

Maximale Hubhöhe: 29,9 m
Max. Reichweite: 28,85 m
Motor: JCB ECOMAX 129 KW - 175 PS
Hydrostatisches Getriebe mit elektronischer Steuerung
Automatischer Niveauausgleich
Scherenkonzept Abstützungen

RTH5.30

RTH5.30		
MASCHINENBEZEICHNUNG	Drehbarer Teleskopstapler	RTH 5.30
	Maximale Hubkraft	4.999 kg (Schwerpunkt 500 mm)
	Maximale Hubhöhe	29,9 m
MOTOR	Modell	JCB ECOMAX 444-T4i tier 4 interim
	Nennleistung	129 KW - 175 PS bei 2.200 U/min
	Max. Drehmoment	657 Nm bei 1.500 U/min
	Hubraum	4,8 l
	Zylinderzahl	4 in Reihe
	Kraftstoffsystem	Turbodiesel mit direkter Einspritzung
	Kühlanlage	Wasser-Ladeluftkühler
ANTRIEB	Typ	Hydrostatisch mit geschlossenem Kreislauf
	Modell	Bosch - Rexroth
	Max. Druck	500 bar
	Fördervolumina	Verstellpumpe (max. Fördervolumen 110 cm³/U) mit elektronischer Steuerung Verstellmotor (max. Fördervolumen 115,6 cm³/U)
	Schaltgetriebe	Dropbox-Getriebe mit 2 Gängen (4,06-1,43) Vor- und rückwärts
ACHSEN UND BREMSEN	Gesamtübersetzungsverhältnis	17,5 auf jeder Achse
	Hinterachse	Lenkende Pendelachse mit hydraulischer Sperre
	Vorderachse	Lenkende Pendelachse mit automatischem Niveauausgleich +/- 10°
	Betriebsbremse	Mehrscheiben-Ölbadbremse mit hydraulischer Betätigung auf jeder Achse
	Feststellbremse	Hydraulisch mit negativer Wirkung
	Reifengröße	18 x 22,5
LEISTUNGEN	Max. Fahrgeschwindigkeit	40 km/h
	Max. Zugkraft am Haken	97 kN
	Steigfähigkeit	41%
	Lenkradius (an den Gabeln)	7,14 m
GEWICHTE	Gesamtgewicht im leeren Zustand	19.000 kg
	Vorn im leeren Zustand (Arm eingefahren und gesenkt)	9.000 kg
	Hinten im leeren Zustand (Arm eingefahren und gesenkt)	10.000 kg
TANK- UND ANLAGENINHALT	Dieselkraftstoff	200 l
	Hydraulisches Öl	210 l
	Motoröl	16 l
	Kühlflüssigkeit	20 l
HYDRAULIKANLAGE FÜR BEWEGUNGEN	Max. Betriebsdruck	350 bar
	Anlagentyp	Load Sensing
	Betriebspumpe	Bosch Rexroth - Verstellpumpe (max. Fördervolumen 58,5 cm³/U) - max. Förderleistung 130 l/min
	Steuergerät für Arm- und Oberwagenbewegungen	Sauer Danfoss - Elektroproportionale Steuergeräte SIL2
	Steuergerät für Stabilisatoren	Bosch Rexroth - Elektrohydraulische Aktuatoren
	Bewegungssteuerung	2 Joysticks Sauer Danfoss mit Dual-Achse mit Totmanneinrichtung - Steuerung mit CAN Bus Technologie
ABMESSUNGEN	Max. Länge (Arm eingefahren und gesenkt)	7.754 mm (an der vertikalen Abstützfläche der Gabeln)
	Max. Breite	2.508 mm (auf Rädern)
	Altezza massima (braccio retratto e abbassato)	3.056 mm (auf Rädern)
	Radstand	3.300 mm
	Bodenfreiheit Max. Lenkradius	345 mm
NORMENKONFORMITÄT	EN 13849: Sicherheitsnorm aller Steuerungen der Maschine EN 13000: Standardnorm für Hydraulikkrane EN 280: Standardnorm für Arbeitsbühnen EN 15000: Standardnorm für dynamische Standsicherheit von Teleskopstaplern FOPS/ROPS 97/68/EG: Abgasnorm	

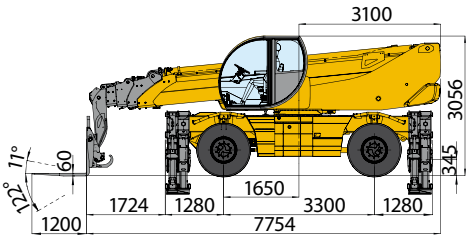

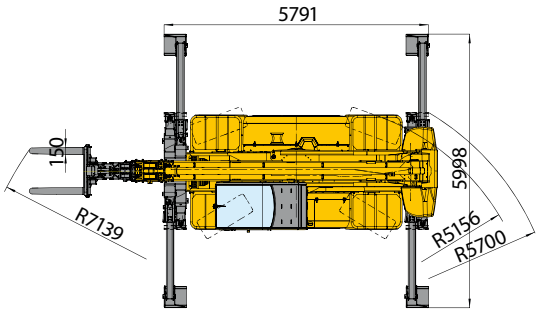

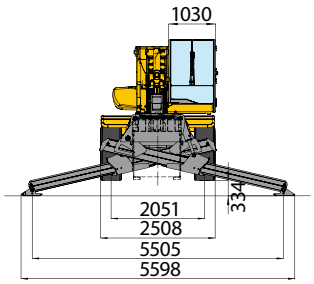

360 ° abgestützt mit Palettengabeln

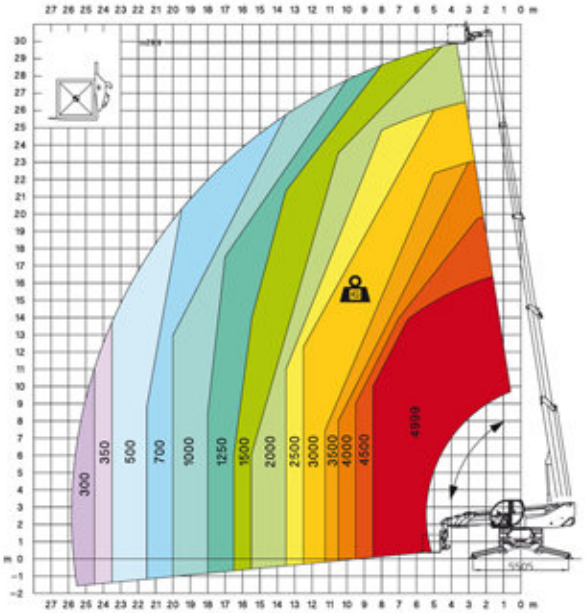

Frontal auf Reifen mit Palettengabeln

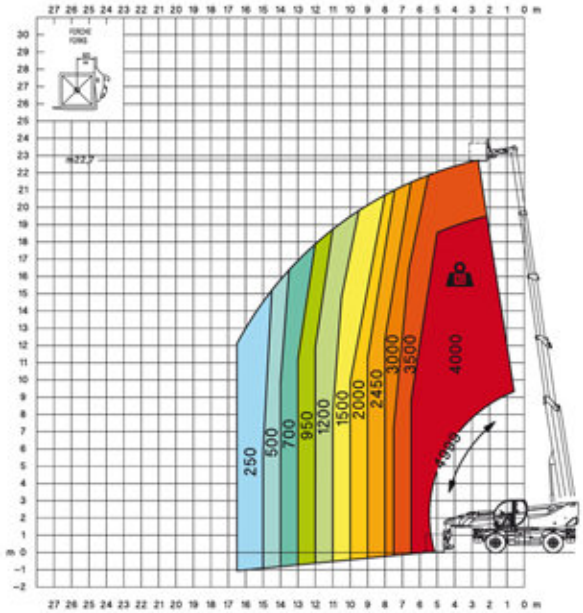

Seitlich auf Reifen mit Palettengabeln

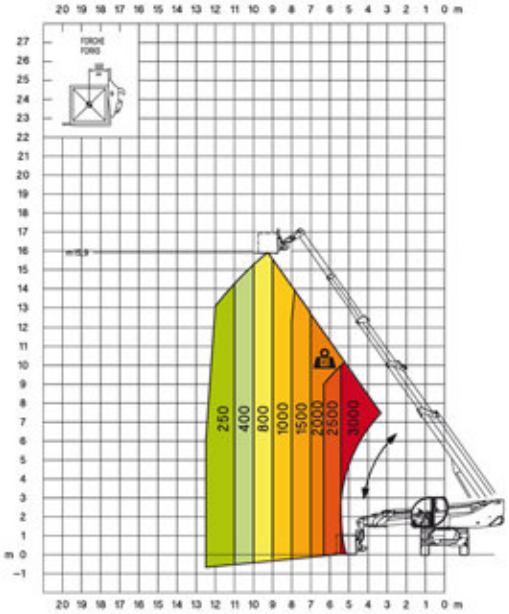

360 ° abgestützt mit Seilwinde W 3,5

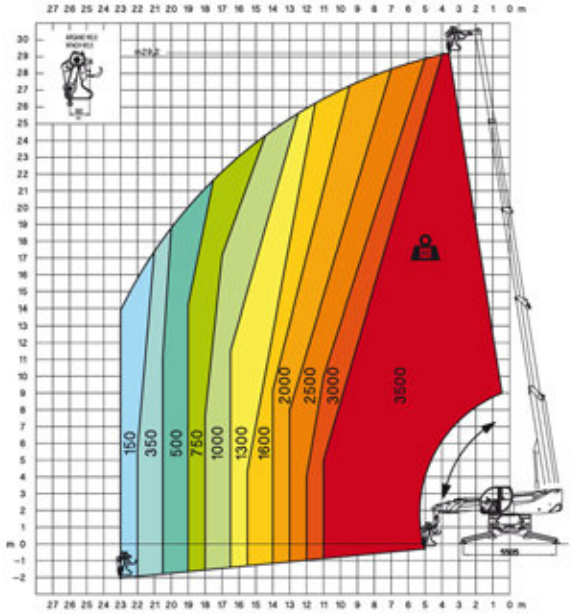

360 ° abgestützt mit Kranausleger und Seilwinde JW 2000

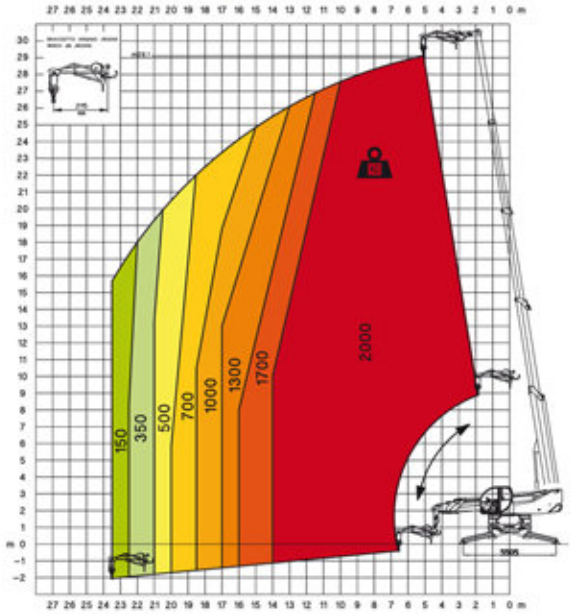

JW 800

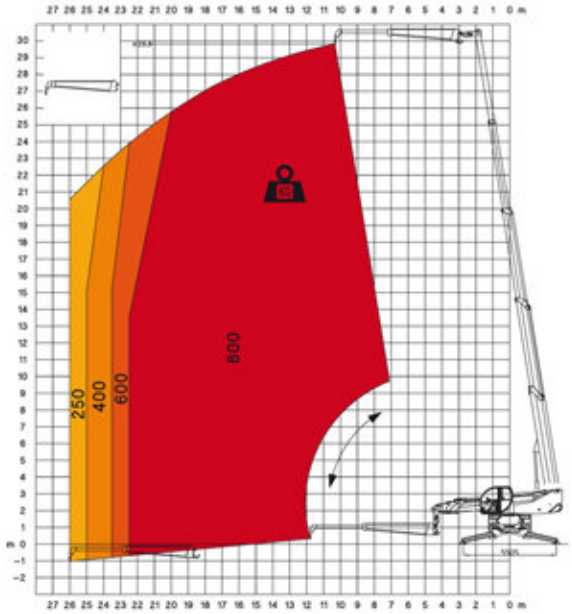

Lastdiagramme

360 ° abgestützt mit verstellbarer Arbeitsbühne REP 2/5

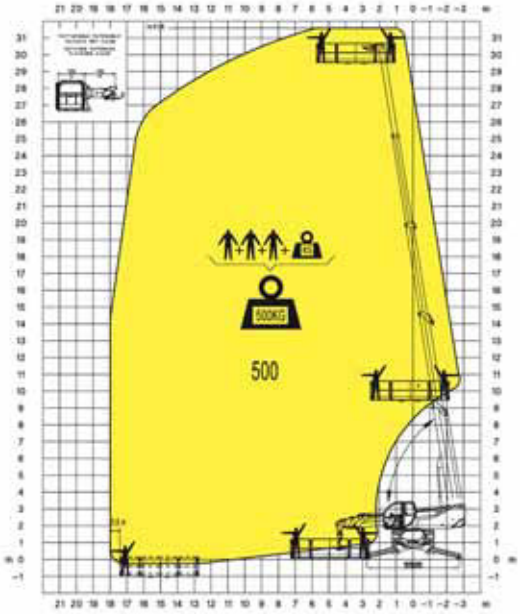

360 ° abgestützt mit Teleskoparbeitsbühne TP starr

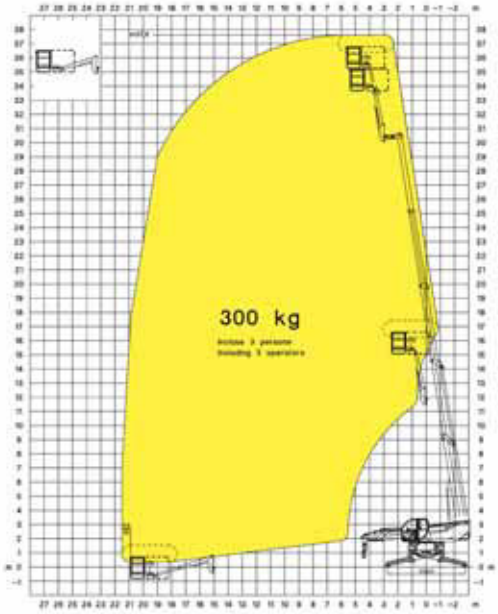

360 ° abgestützt mit 3 D Teleskoparbeitsbühne TP O-U negativ Ausrichtung

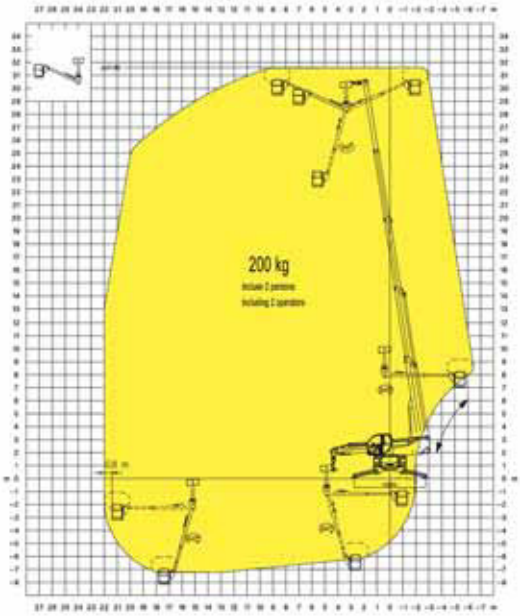

360 ° abgestützt mit 3 D Teleskoparbeitsbühne TP O-U positiv Ausrichtung

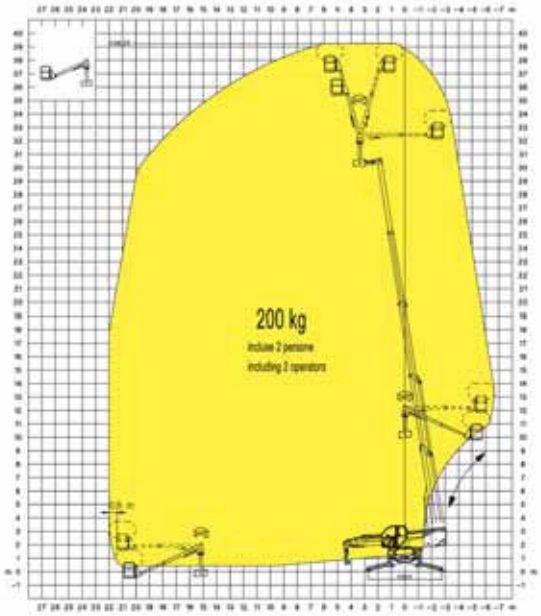

Universales Mehrzwecksystem:
- Teleskopstapler
- Hydraulikkran
- Hubarbeitsbühne

- (Optional) Ausklinkschutzsystem des Anbaugeräts (MAGNI Patent) auch ohne Sicherungsbolzen
- Automatisches Anbaugeräte Erkennungssystem RFID